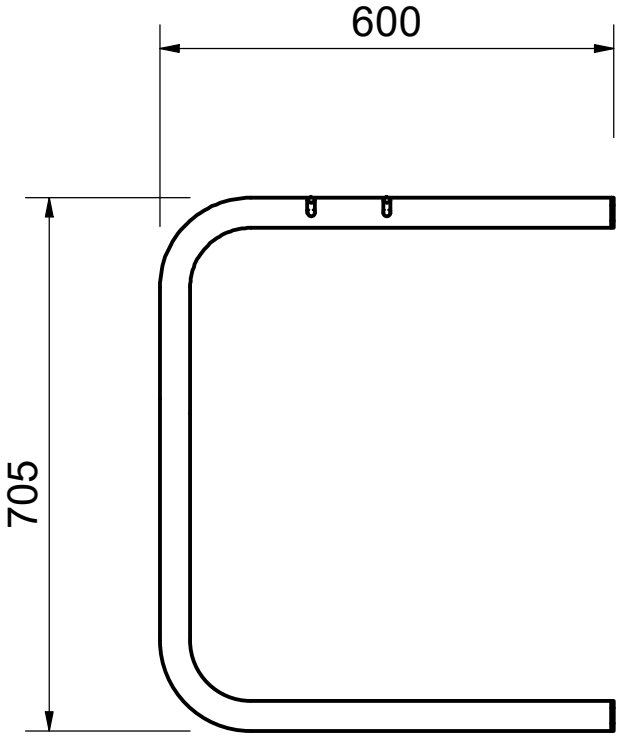
600
705

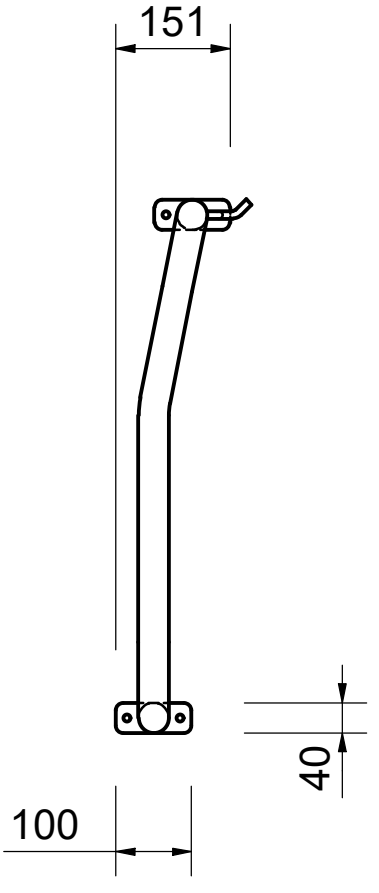
151
40
100

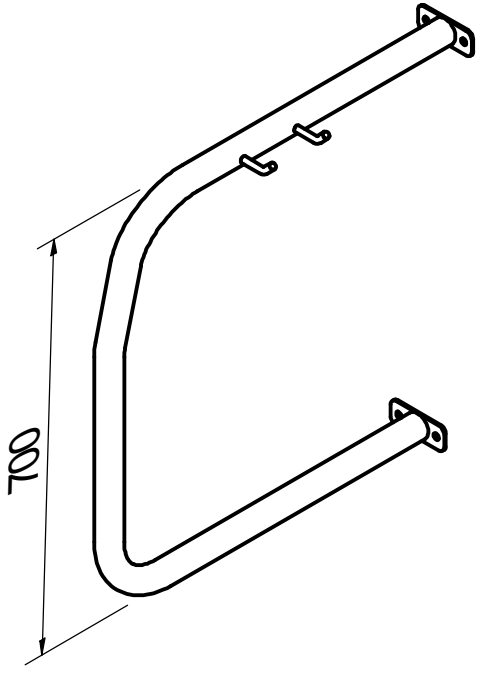
700